FUNSNAP

Краткое руководство

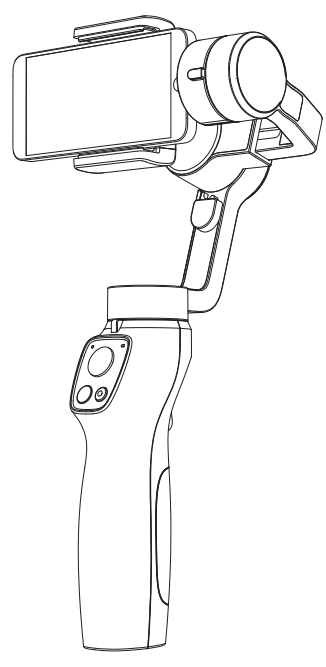

V10

1. Введение

Трёхосевой стабилизатор Capture 2 разработан специально для смартфонов. При съёмке на смартфон он помогает эффективно устранить внешнее дрожание, вызванное процессом съёмки и создает стабильное и плавное изображение. Устройство поддерживает горизонтальное и вертикальное расположение смартфона. Угол съёмки можно быстро отрегулировать управляющей кнопкой, удовлетворяя потребности ежедневной съёмки и кинопроизводства.

Используя его с приложением CAPTURE2, вы можете пользоваться различными функции фотографии, такими как гиперлапс, умное слежение, панорама.

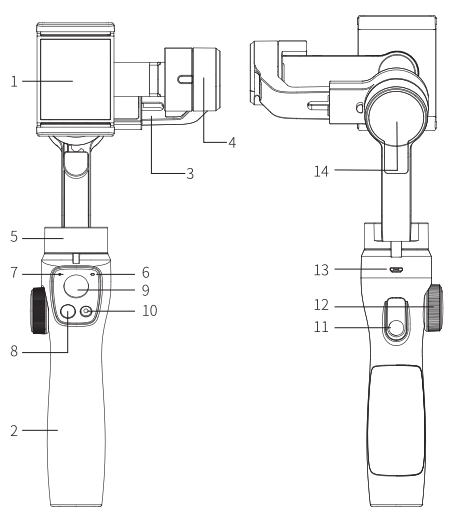

1. Держатель смартфона 2. Ручка 3. Регулируемый рычаг
4. Двигатель тангажа (наклон вперёд/назад) 5. Двигатель панорамирования
6. Индикатор режимов 7. Индикатор заряда аккумулятора
8. Кнопка Включение/Режим 9. Джойстик 10. Кнопка съёмки
11. Триггерная кнопка 12. Колесо зумирования
13. Micro USB 14. Двигатель крена (наклон вправо/влево)

2. Список поставки

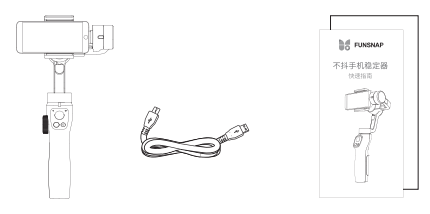

Стабилизатор x 1 Кабель для зарядки x1 Инструкция x1

Карта обслуживания клиентов x1

3. Загрузка и установка приложения

Найдите приложение «Capture 2» в вашем магазине приложений или отсканируйте QR-код и установите приложение на свой смартфон.

App Store

Application treasure

Google Play

4. Зарядка

- Для зарядки стабилизатора подключите его к зарядному устройству при помощи кабеля идущего в комплекте. Время зарядки составляет около 2,5 часов, максимальное время работы — 12 часов.
- Во время зарядки светодиод мигает красным, по завершении — светит зелёным непрерывно.

Индикатор заряда аккумулятора

* Данные получены при использовании стабилизатора Capture 2 в идеальных условиях и только для справки.

- Вы можете проверить уровень заряда аккумулятора через соответствующий индикатор.

При полном уровне заряда аккумулятора светодиод светит зелёным при остатке заряда менее 30% светодиод непрерывно светит красным при остатке заряда менее 10% светодиод мигает красным.

5. Инструкция по эксплуатации

5-1. Установка смартфона

Устанавливайте и балансируйте смартфон при выключенном стабилизаторе.

a. Растяните держатель и поместите смартфон. Рекомендуется разместить смартфон максимально к правому краю.

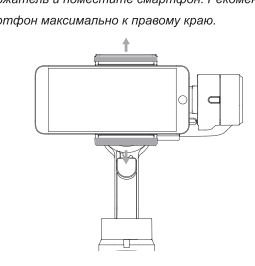

b. Устанавливайте и балансируйте смартфон при выключенном стабилизаторе.

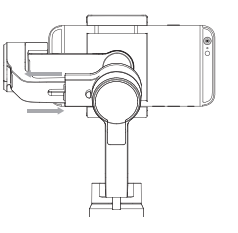

Включение/выключение

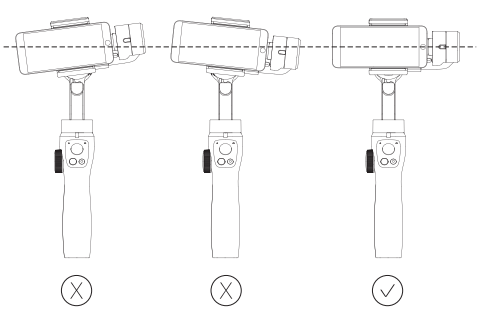

5-2. Включение/выключение

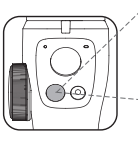

Включение:
Сбалансировав смартфон нажмите и удерживайте кнопку питания в течение 3 секунд, стабилизатор включится.

Выключение:
Нажмите и удерживайте кнопку питания в течение 3 секунд, стабилизатор выключится.

5-3. Подключение к приложению

Включите стабилизатор

Активируйте блютуз на вашем смартфоне

Запустите приложение Capture 2
Найдите и подключитесь к стабилизатору через блютуз

5-4. Управление

Индикатор заряда аккумулятора
Иконка аккумулятора
Индикатор режима
Иконка режима

Джойстик
Панорамирование или тангаж смартфона

Кнопка Включение/Режим
Включите стабилизатор, затем нажмите эту кнопку ещё один раз для переключения режима.

Кнопка съёмки
Чтобы сделать снимок нажмите один раз. Нажмите и удерживайте в течение 2 секунд для начала записи видео, и нажмите еще раз для окончания записи.

Триггерная кнопка
Нажмите и удерживайте для переключения в режим блокировки. Отпустите для возврата в рабочий режим; Быстро нажмите дважды для перехода в исходное состояние при включении.
В приложении вы можете назначить этой кнопке функцию режима PhoneGo .

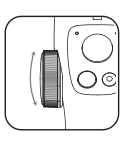

Колесо зумирования
Поворачивайте колесо для приближения/отдаления; Нажмите, затем поверните колесо для тангажа смартфона; Также в приложении можно настроить и установить конкретные функции на колесо, например, панорамирование.

5-5. Описание режима

Режим кнопки	Статус индикатора	Режим/Статус	Описание
При включении	Зелёный	Режим полного следования	Ось крена заблокирована, оси панорамирования и тангажа соответствуют движению ручки.
Нажатие кнопки выбора режима	Красный	Режим блокировки	Ось крена, ось наклона и ось панорамирования заблокированы сцена съёмки заблокирована в текущем направлении.
Нажатие кнопки выбора режима	Синий	Режим панорамного следования	Ось тангажа и ось крена заблокированы, ось панорамирования соответствует движению ручки.
Примечание: нажимайте кнопку питания для последовательного переключения между тремя вышеупомянутыми режимами. Текущий режим можно определить по цвету индикатора и состоянию рамки.			
Установка режима стабилизатора в приложении	Зелёный	Режим PhoneGo	В приложении назначте триггерной кнопке режим PhoneGo. Нажмите её для мгновенного перехода к сцене.
	Красный	Режим от первого лица (FPV)	В приложении, в настройках режимов переключите на режим FPV и ось крена следует за движением ручки захватывая сцену с эффектом вращения

6. Калибровка

Если после включения есть смещение, проведите калибровку устройства. Установите смартфон в стабилизатор, а стабилизатор на ровную поверхность. Включите устройство, подключитесь к приложению через блютуз. Выберите пункт калибровки при неподвижном стабилизатора и подождите 15 секунд. В течение этого времени стабилизатор автоматически откалибруется и перезапустится.

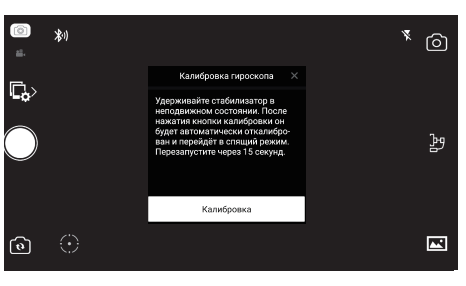

7. Обучающее видео

Отсканируйте код для просмотра обучающего видео

8. Основные параметры

Размер	295x113x72мм
Вес	500 г.
Название модели	Capture 2
Максимальная скорость управления	5°/с.
Ширина смартфона	55-90мм
Поддерживаемые модели	Смартфоны до 6,5 дюймов. GOPRO 4/5/6/7
Максимальная полезная нагрузка	250 г.
Рабочее напряжение	5В
Ёмкость аккумулятора	18650 литий-ионный аккумулятор 2 200 мАч * 2
Рабочий ток	100 мА–2 000мА (Норма 150мА)
Рабочая температура	0～40°C
Время работы	12 часов
Время зарядки	2,5 часа
Дополнительный интерфейс	Гнездо 1/4 дюйма с резьбой

9. Гарантия

Стабилизатор Capture 2 (с аккумулятором)	12 месяцев
Кабель для зарядки	Гарантия не предоставляется

10. Отказ от ответственности и предупреждение

Поздравляем с приобретением стабилизатора Capture 2.

Информация в данном документе влияет на вашу безопасность и ваши законные права и обязанности. Внимательно прочтите документ для обеспечения правильного использования и настройки. Несоблюдение инструкций и предупреждений содержащихся в данном документе могут привести к серьёзным травмам вас или других людей, повреждению вашего стабилизатора или повреждению других объектов поблизости.

Funsnap Technology оставляет за собой право окончательного толкования документа. Всё содержимое может быть изменено без предварительного уведомления. Для получения актуальной информации о продукте посетите официальный сайт Funsnap Technology www.fun-snap.com

Используя этот продукт, вы тем самым подтверждаете, что внимательно прочли этот отказ от ответственности и предупреждение, понимаете и соглашаетесь соблюдать приведённые здесь условия. Funsnap не несёт ответственности за ущерб, травмы или любую юридическую ответственность, прямо или косвенно возникшую в результате использования этих продуктов. Пользователь должен соблюдать безопасные и законные методы, включая, но не ограничиваясь, изложенными в документе.

⚠ Правила безопасности

1. Capture 2 не является водостойким. НЕ допускайте его контакта с какой-либо жидкостью. НЕ оставляйте продукт под дождём или рядом с источником влаги. НЕ бросайте продукт в воду. Если внутренние аккумуляторы соприкаснутся с водой, может произойти химическое разложение, которое может привести к возгоранию аккумулятора и даже к разрыву.
2. Немедленно затушите изделие, во избежание нанесения серьёзного ущерба.
3. Продукт следует использовать при температуре от 0 до 40°C. НЕ нагревайте изделие. Слишком высокая или слишком низкая температура может сократить срок службы изделия.
4. Обратите внимание на безопасность продукта. НЕ разбивайте, не ударяйте и не роняйте изделие. НЕ кладите тяжёлые предметы на изделие.
5. Никогда не разбирайте изделие, иначе аккумулятор может протечь, загореться или разорваться.
6. Если устройство НЕ будет использоваться в течение длительного времени, разрядите аккумулятор до 40%–65%. ЗАПРЕЩАЕТСЯ хранить продукт полностью разряженным в течение длительного времени, в

Гарантийный талон

Название продукта _____ Имя покупателя _____

Серийный номер продукта _____ Контактный телефон _____

Продавец _____ Дата покупки _____

Контактный телефон _____

Отметки о техническом обслуживании

Дата ремонта	Дефект и условия ремонта

Следующие ситуации гарантией не покрываются:

1. Любые изменения, разборка, саморемонт или ремонт в неавторизированых производителем мастерских.

2. Неисправность или повреждение изделия, вызванные неправильной настройкой, использованием, обслуживанием или хранением изделия не в соответствии с инструкциями.

3. Непредоставление действительного подтверждения покупки или предоставление документов, которые были подделаны или изменены.

4. Отказ работоспособности или повреждения вызванные непреодолимыми факторами (пожар, землетрясение, наводнение и т.д.).

5. Другие сбои, вызванные событиями, не связанными с качеством продукции.

Для ремонта свяжитесь с вашим продавцом или обратитесь в службу поддержки :

Эл. почта: Support@fun-snap.com
Фэйсбук: Funsnap TECH
Сайт: www.fun-snap.com

Funsnap Technology Co., Ltd., оставляет за собой право изменять содержание вышеуказанных политик и статей без предварительного уведомления. Для получения последних версий, посетите официальный сайт.